ДЕВИЖН
Архитектура и проектирование

Общество с ограниченной ответственностью «АР»
Рег. № П-026-007203495175-0238 в реестре саморегулируемой организации Союз «СРОП «Западная Сибирь»

Заказчик – ООО СЗ «Паритет. Регионы»

МНОГОКВАРТИРНЫЕ ЖИЛЫЕ ДОМА С ОБЪЕКТАМИ ИНФРАСТРУКТУРЫ, РАСПОЛОЖЕННЫЕ ПО АДРЕСУ: Г. ЕКАТЕРИНБУРГ, УЛ. КОМБИНАТСКАЯ. ЖИЛОЙ ДОМ ГП-9

РАБОЧАЯ ДОКУМЕНТАЦИЯ

Архитектурно-строительные решения

Часть 2. Архитектурно-строительные решения ниже 0,000

Секция ГП-9.6

174-АР/25-1-9.6-АС1

Директор **М.В. Костыренко**

Главный инженер проекта **Д.Ю. Аверин**

Изм.	№ док.	Подп.	Дата

В ПРОИЗВОДСТВО РАБОТ
ООО СЗ «Паритет. Регионы»
Руководитель проекта
Андрей Евгеньевич Беломестных
06.11.2026

id: 7992572

2026

Ведомость рабочих чертежей основного комплекта

Лист	Наименование	Примечание
1	Общие данные	
2	Кладочный план подземного этажа на отм.-3,150	
3	Схема расположения отверстий и перемычек подземного этажа на отм.-3,150	
4	Перемычки подземного этажа.Узлы крепления перемычек	
5	Схемы расположения элементов крепления перегородок подвала	
6	Узлы элементов крепления перегородок подвала	
7	Разрез 1-1, 2-2. Сечения А-А, Б-Б	
8	Ограждения лестниц Огл-1	
9	Монолитный пандус Пм1	
10	Решетка металлическая Р1	

Ведомость спецификаций

Лист	Наименование	Примечание
4	Спецификация элементов перемычек	
5	Спецификация деталей ДП1, ДП2, анкеров А1 (на 1 шт.)	
6	Спецификация элементов армирования и крепления перегородок подземного этажа	
7	Спецификация ограждений монолитной ж/б лестницы Л1	
8	Спецификация элементов ограждений Огл-1	
9	Спецификация элементов монолитного пандуса Пм1	
10	Спецификация элементов решетки металлической Р1 приямка	

Общие указания

1. Рабочие чертежи разработаны на основании задания на проектирование, задания смежных отделов;
2. Проектируемое здание расположено по адресу: Свердловская область, г. Екатеринбург, ул. Комбинатская. Место строительства относится к климатическому району IB по СП 131.13330.2025.
3. Расчетная температура наружного воздуха наиболее холодной пятидневки - минус 30°.
4. Нормативное значение веса снегового покрова для III района 1.35кПа (135кгс/м^2) по СП 20.13330.2016 "Актуализированная редакция СНиП 2.01.07-85× "Нагрузки и воздействия".
5. Нормативное значение ветрового давления для I района 0.23кПа (23 кгс/м^2) по СП 20.13330.2016 "Актуализированная редакция СНиП 2.01.07-85× "Нагрузки и воздействия".
6. Уровень ответственности здания - 2 (нормальный) в соответствии с федеральным законом "Технический регламент о безопасности зданий и сооружений" от 30.12.2009 №384-ФЗ.
7. Классификация здания в соответствии с федеральным законом "Технический регламент о требованиях пожарной безопасности" от 22.07.2008 №123-ФЗ:
- класс функциональной пожарной опасности жилого дома - Ф1.3;
- класс функциональной пожарной опасности нежилых помещений - Ф4.3 (офисы);
- степень огнестойкости здания - II;
- класс конструктивной пожарной опасности здания- С0.
8. За относительную отм. 0,000 принята отметка чистого пола первого этажа секции ГП-9.6, что соответствует абсолютной отм. 270,70.
9. При производстве и приемке строительно-монтажных работ руководствоваться нормативными документами:
- СП 70.13330.2012 "Актуализированная редакция СНиП 3.03.01-87 "Несущие и ограждающие конструкции";
- СП 15.13330.2020 "Каменные и армокаменные конструкции СНиП II-22-81×";
- Приказ Минтруда России от 11.12.2020 N 883н "Об утверждении Правил по охране труда при строительстве, реконструкции и ремонте".
10. Запрещается приступать к выполнению работ без проекта производства работ (ППР).
11. Технические решения, принятые в рабочих чертежах, соответствуют требованиям экологических, санитарно-гигиенических и других норм, действующих на территории Российской Федерации и обеспечивают безопасную для жизни и здоровья людей эксплуатацию объекта при соблюдении предусмотренных проектом мероприятий.
12. Акты на скрытые работы выполнять согласно приказа Минстроя России от 16.05.2023 №344/пр "Об утверждении состава и порядка ведения исполнительной документации при строительстве, реконструкции, капитальном ремонте объектов капитального строительства".

Конструктивные решения

1. Проектируемый объект - многоквартирные жилые дома с объектами инфраструктуры. Секции между собой конструктивно разделены деформационными швами.
2. Конструктивная система жилого здания принята каркасно-стеновой с пилонами и ядрами жесткости в виде стен лестнично-лифтовых узлов. Стены, пилоны, колонны, перекрытия из монолитного железобетона. Конструктивные решения ж.б. каркаса см. альбомы 174-АР/25-1-9.6-КЖ1.1 ... 174-АР/25-1-9.6-КЖ1.3.
3. В данном альбоме представлены архитектурно-строительные решения ниже отметки 0,000 секции ГП9.6 - 16-ти этажного здания.
4. Секция ГП9.6 - 16-ти этажное здание, в том числе: технический этаж на отм. минус 3,150; 1-й этаж высотой 4,200 м (высота помещений – 4,07м в чистоте); 11 жилых этажей со 2-го по 15-й, высотой 3,00 м каждый (высота помещений – 2,72 м в чистоте), 16 этаж - высотой 3,1 м (высота помещений – 3,0 м в чистоте).
5. Общие габариты секции ГП 9.6 в плане между осями составляют: 31,50х15,00 м.
6. Фундамент выполнен в виде сплошной монолитной плиты по всей площади секции на свайном основании и разработан в альбомах 174-АР/25-1-9.6-КЖ0 и 1174-АР/25-1-9.6-КЖ1.1.
7. Наружные стены ниже отметки 0,000 запроектированы монолитными железобетонными.
8. Утепление наружных стен в грунте выполнить экструзионным пенополистиролом толщиной 50 мм и 100 мм.
9. Стены лестнично-лифтового узла монолитные железобетонные толщиной 200 мм.
10. Пилоны - монолитные железобетонные, толщиной 200, 250 мм.
11. Перекрытия запроектированы из монолитного железобетона, безригельное.
12. Основные лестничные марши и площадки запроектированы монолитные железобетонные (см. альбом 174-АР/25-1-9.6-КЖ1.3 - для лестниц ниже отметки 0,000).
13. Перегородки в подвалах запроектированы из кирпича силикатного утолщенного полнотелого рядового марки СУРПо - »М100/»F25/1,8 ГОСТ 379-2015 на растворе М75, толщиной 120 мм, высотой 2840 мм; из пустотелого силикатного блока СБПу200-»М125/»F50/»D1200 248х200х248 ГОСТ 379-2015, толщиной 200мм на клеевом растворе не менее М75, F50.
14. Указания по армированию перегородок, их креплению к монолитным конструкциям, узлы см. лист 5,6.
15. Перемычки - из металлических уголков и рядовые (из арматуры Ф12А500С). Перемычки из стальных уголков защитить слоем цементно-песчаного раствора М100 δ=20мм по сетке; рядовые перемычки защитить слоем цементно-песчаного раствора δ=30мм.
16. Проект выполнен для плюсовых температур наружного воздуха. При производстве работ в зимнее время руководствоваться требованиями соответствующих разделов строительных норм и правил на производство и приемку строительно-монтажных работ в зимних условиях и указаниями по производству работ в зимних условиях в данном проекте.

Указания по производству работ в зимних условиях

Строительные работы в зимних условиях должны выполняться в соответствии с требованиями настоящих указаний СП 15.13330.2020 "Каменные и армокаменные конструкции"; Правила производства и приемки работ; СП 70.13330.2012 "Несущие и ограждающие конструкции. Актуализированная редакция СНиП 3.03.01-87".

Лица, отвечающие за производство работ в зимнее время, в обязательном порядке должны быть ознакомлены с перечисленными СП и указаниями данного альбома.

Защита строительных конструкций от коррозии

1. Степень воздействия среды на конструкции -не агрессивная.
2. Мероприятия по защите конструкции от коррозии и восстановления покрытий, поврежденных сваркой, выполнять в соответствии с требованиями СП 28.13330.2017 "Актуализированная редакция СНиП 2.03.11-85 "Защита строительных конструкций от коррозии" и ГОСТ 9.402-2004.
   - Степень очистки поверхностей от окислов третья;
   - Качество лакокрасочного покрытия должно соответствовать IV классу по ГОСТ 9.032-74×;
   - Все металлические конструкции и элементы подлежат защите от коррозии лакокрасочными материалами I группы толщиной 80 мкм (например, один слой эмали ПФ-115 ГОСТ 6465-2023 - 40 мкм и одного слоя грунтовки ГФ-021 ГОСТ 25129-2020× - 40 мкм).
3. Работы по защите от коррозии производить в соответствии с требованиями ГОСТ Р 12.3.052-2020 "Система стандартов безопасности труда. Строительство. Работы антикоррозионные. Требования безопасности", СНиП 12-04-2002 "Безопасность труда в строительстве. Часть 2. Строительное производство".

Кирпичная кладка

Качество материалов применяемых для кирпичной и каменной кладки в зимних условиях (цем.-песч. раствор) вне зависимости паспортов на них, должны подвергаться систематическому контролю путем лабораторных испытаний. Материалы, качество (марки) которых не удовлетворяют требованиям проекта, к применению не допускаются !!!

Для кирпичной и каменной кладки применять способ с применением растворов с химическими добавками, способных твердеть при отрицательных температурах. Кладку выполнять методом цепной перевязки.

В качестве противоморозных добавок, обеспечивающих твердение раствора на морозе, рекомендуется применять поташ. Допускается применять и другие разновидности добавок, обеспечивающих твердение раствора на морозе, не вызывающих коррозии арматуры и каменных материалов кладки, обеспечивающих долговечность растворов в эксплуатационных условиях.

При использовании в качестве противоморозной добавки формиата натрия, который является сильным ускорителем схватывания, должны обеспечиваться условия сохранения рабочей подвижности раствора в течение 1,5-2 часов, т.е периода, достаточного для укладки его в дело. Для этой цели в раствор с добавкой формиата натрия вводится водный раствор СДБ или других замедлителей схватывания, рекомендованных головными научно-исследовательскими организациями.

Потребное количество СДБ устанавливается на пробных замесах,но должно быть не более 1% по весу (для портландцементов).

В случае преждевременного (ложно-тиксотропного) загустения растворов с добавкой формиата натрия рекомендуется производить их повторное перемешивание на месте работы. Для обеспечения твердения растворов рекомендуется начинать вводить в них минимальное количество (50%) противоморозных добавок за 10 -15 дней перед наступлением зимних условий производства работ.

Армирование стен и простенков этажей производить согласно проекта.

Марки раствора при температуре наружного воздуха от минус 4°С до минус 15°С принимать на один порядок выше, чем марки, предусмотренные проектом для летних условий строительства.

Интенсивное твердение растворов с противоморозными добавками введенными в количестве, указанном в таблице N1, происходит при минимальной температуре наружного воздуха - для формиата натрия до минус 15°С.

При температуре наружного воздуха до минус 3°С марки кирпича и блоков такие же как для летних условий.

При температуре наружного воздуха до минус 3°С в растворы рекомендуется вводить минимальное количество (5%) противоморозных добавок.

Кладочные растворы с химическими добавками рекомендуется приготавливать на портландцементах марки не ниже 400.

Компоновочная схема

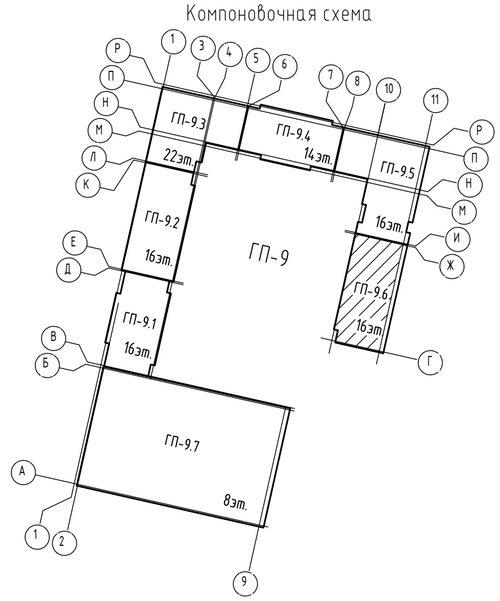

						174-АР/25-1-9.6-АС1	
						Многоквартирные жилые дома с объектами инфраструктуры, расположенные по адресу: г. Екатеринбург, ул. Комбинатская. Жилой дом ГП-9	
Изм.	Кол.уч.	Лист	№ док.	Подпись	Дата		
Разраб.		Сыроватская			11.26	Секция ГП-9.6	Стадия: Р; Лист: 1; Листов: 10
Пров.		Девяткова			11.26		
Н. контр.		Рябиков			11.26	Общие данные	ДЕВИЖН

Формат А2

Взам. инв. № | Подп. и дата | Инв. № подл.

id: 7992572

Кладочный план подземного этажа на отм.-3,150

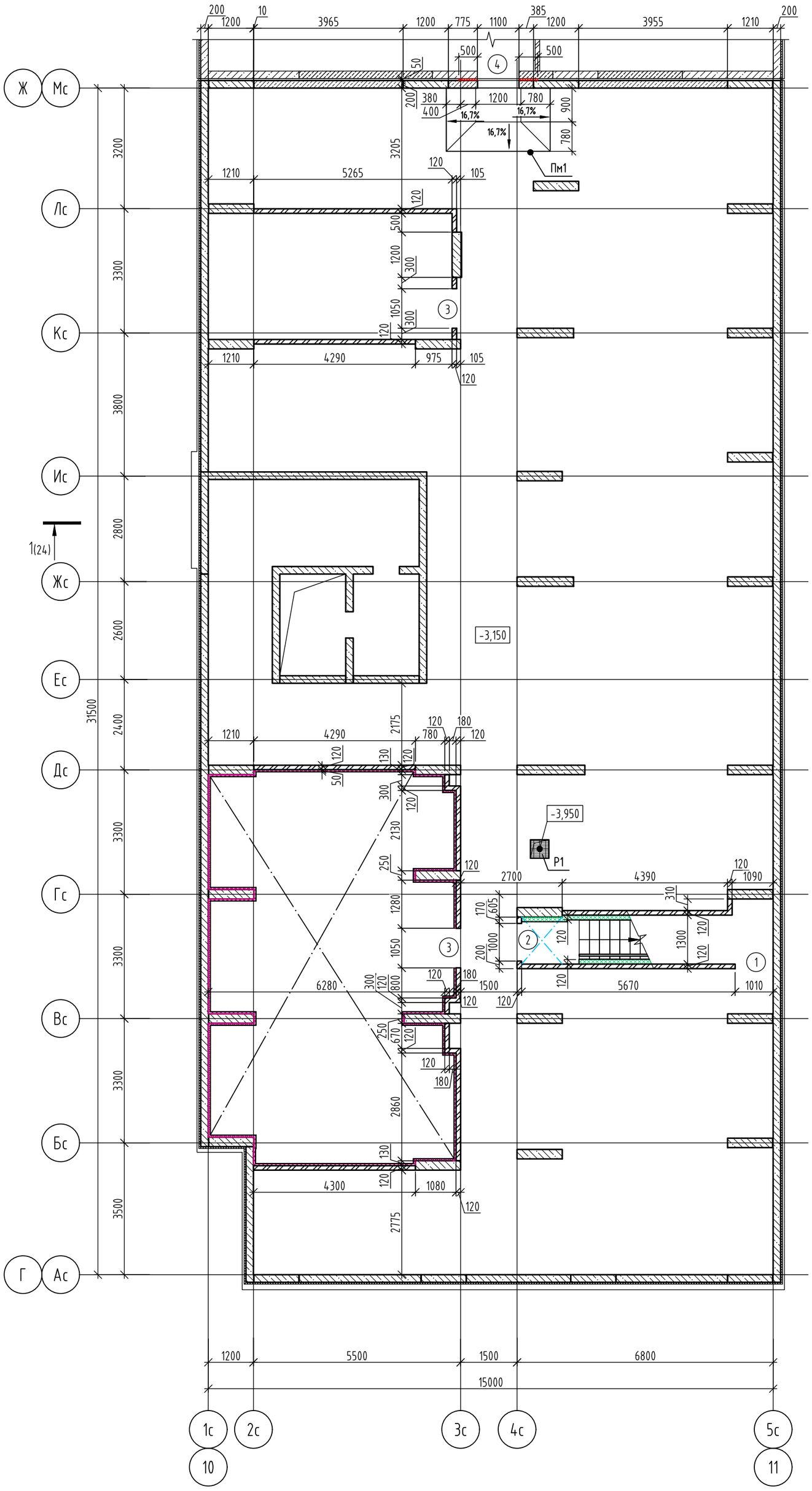

Ведомость проемов

Марка, поз.	Габариты ВхН, мм	Отметка низа	Примечание
1	1010х2100	-3,150	
2	1000х2100	-3,150	
3	1050х2100	-3,150	
4	1100х2100	-3,000	

Спецификация элементов подземного этажа

Поз.	Обозначение	Наименование	Кол.	Масса ед., кг	Приме-чание
Р1	См. лист 10	Решетка металлическая Р1	1		

Условные обозначения

- Монолитные железобетонные конструкции (см. альбом 174-АР/25-1-9.5-КЖ1.2.В);
- Внутренние стены - кладка из полнотелого силикатного блока СБПу200-≥М125,≥F50,≥D1200, 248х200х248 ГОСТ 379-2025, толщиной 200мм на клеевом растворе не менее М75, F50,
- Кладка из кирпича силикатного утолщенного полнотелого рядового марки СУРПо - ≥М100/≥F25/1,8 ГОСТ 379-2015 на растворе М75 толщиной 120 мм, высота 2840мм;
- Теплоизоляция наружных стен на высоту (глубину) 2м, из экструдированного пенополистирола ГОСТ 32310-2020 γ=35кг/м3, λ≤0,035 Вт/м°С;
- Теплоизоляция деформационных швов из плит минераловатных (НГ) прочностью при растяжении перпендикулярно лицевым поверхностям 15кПа, прочность при 10% деформации- 30кПа, λ≤0,039 Вт/м°С
- Шумоизоляция стен в помещениях с инженерным оборудованием (см. примечание 8);
- Теплоизоляция стен лестницы из подвала из минеральной ваты группы НГ, прочность при растяжении перпендикулярно лицевым поверхностям 15кПа, прочность при сжатии при 10% деформации - 30кПа, λ≤0,039 Вт/м°С, толщина слоя утепления - 120мм с зашивкой ГСП-Н2 (Профиль ПС50, ПН50, ГСП-Н2 12,5мм-1 слой);
- Устройство шумоизоляции потолка в помещении с инженерным оборудованием (см. примечание 8);
- Утепление плиты перекрытия с наружной стороны, потолка лестничной клетки из подвала из минеральной ваты группы НГ, толщина слоя утепления - 200мм;

(1) - Номер проема;

P1 - Решетка металлическая индивидуального изготовления;

1. Привязку и размеры монолитных железобетонных стен, пилонов см. альбом 174-АР/25-1-9.6-КЖ1.2.В
2. Указания по кладке и армированию перегородок и детали их крепления к несущим элементам, узлы см. лист 9,10.
3. После пропуска инженерных коммуникаций все отверстия в стенах и перекрытиях заделать бетоном В7,5 на мелком заполнителе.
4. Перегородки, ограждающие инженерные коммуникации, возвести после завершения работ по монтажу коммуникаций.
5. Ведомость перемычек и спецификацию см. лист 5,6.
6. Данный лист смотреть совместно с альбомом 174-АР/25-1-9.6-АР1.
7. Привязки отверстий, маркировки перемычек см. на листе 3.
8. Шумоизоляцию потолка в помещении венткамеры в осях Бс-Дс/1с-3с выполнить по системе КНАУФ П113 (серия 1.045.9-2.08, выпуск на одноуровневом металлическом каркасе ПП 50х50/ПН 50х40 с заполнением звукоизоляционным материалом - минераловатными (базальтовыми) плитами ρ=37-45кг/м^3, λ≤0,041 Вт/м°С по ГОСТ 9573-2012 толщиной 50мм (типа Роквул Акустик Баттс), каркас облицевать листом ГСП-Н2 в один слой. В качестве шумоизоляции стен и пилонов принять облицовку по системе КНАУФ С626 (серия 1.073.9-2.08) на металлическом каркасе ПН50х40/ПС50х50 с заполнением звукоизоляционным материалом - минераловатными (базальтовыми) плитами ρ=37-45кг/м^3, λ≤0,041 Вт/м°С по ГОСТ 9573-2012 (типа Роквул Акустик Баттс) толщиной 50мм, каркас облицевать листом ГСП-Н2 в один слой.

Взам. инв. №

Подп. и дата

Инв. № подл.

id: 7992572

Изм.	Кол.уч.	Лист	№ док.	Подпись	Дата
Разраб.		Сыроватская			11.26
Пров.		Девятков			11.26
Н. контр.		Рябиков			11.26

174-АР/25-1-9.6-АС1

Многоквартирные жилые дома с объектами инфраструктуры, расположенные по адресу: г. Екатеринбург, ул. Комбинатская. Жилой дом ГП-9

Секция ГП-9.6

Стадия	Лист	Листов
Р	2	

Кладочный план подземного этажа на отм.-3,150

ДЕВИЖН

Формат А2

Схема расположения отверстий и перемычек подземного этажа на отм.-3,150

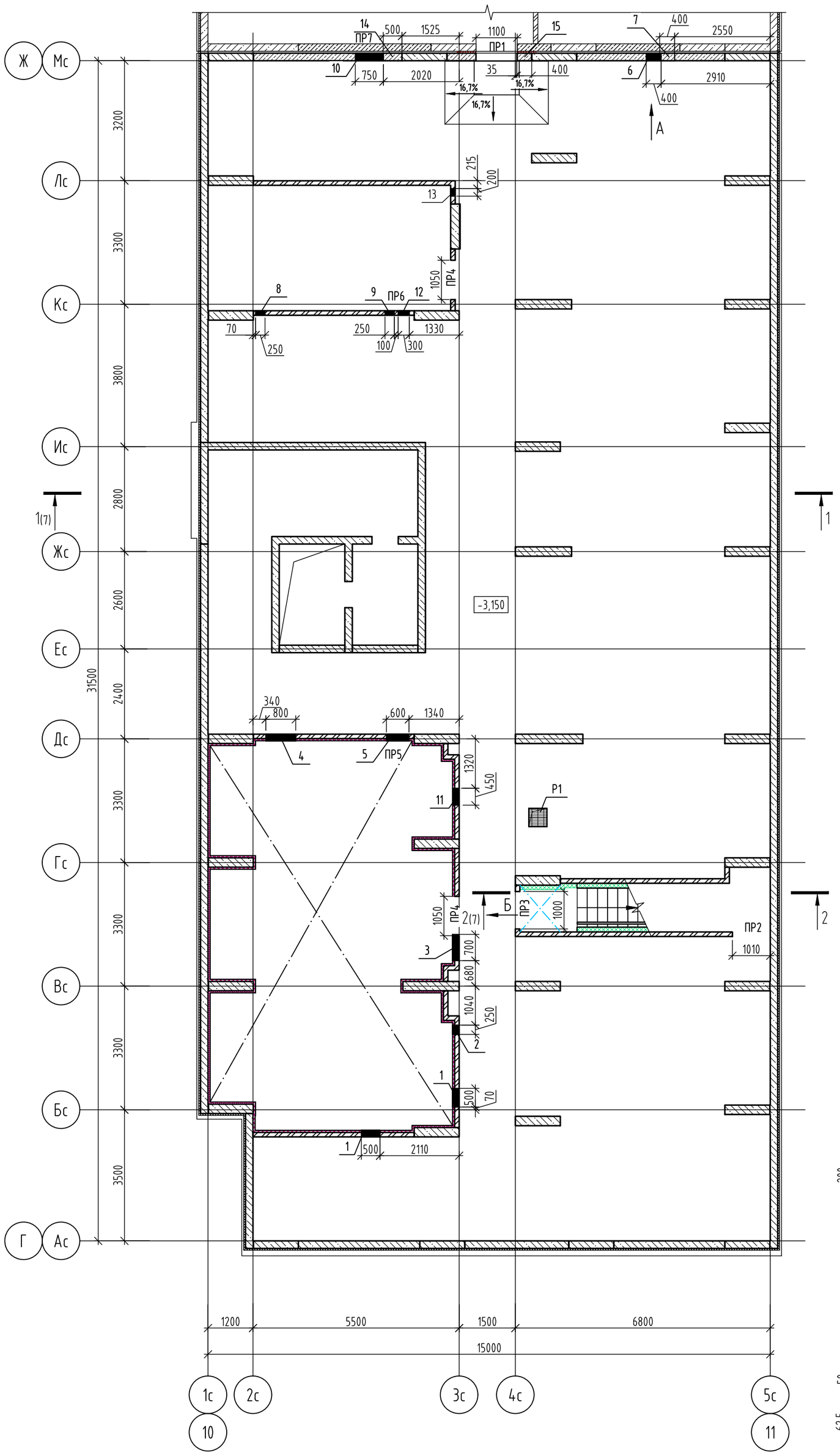

Ведомость отверстий

Марка отв-я	Размеры ВхН, мм	Отметка низа отв.	Примечание
1	500х250	-0,610	ОВ
2	250х150	-0,760	ОВ
3	700х300	-0,630	ОВ
4	800х300	-0,660	ОВ
5	600х350	-0,920	ОВ
6	400х180	-0,540	ЭС
7	400х180	-0,720	ЭС
8	250х250	-0,860	ОВ
9	250х250	-0,610	ОВ
10	750х250	-0,950	ОВ
11	450х180	-0,540	ЭС
12	300х150	-0,510	ЭС
13	200х360	-0,720	ЭС
14	500х350	-1,040	ВК
15	400х250	-0,800	ВК

х - см. примечание 5

Условные обозначения

- Монолитные железобетонные конструкции (см. альбом 174-АР/25-1-9.5-КЖ1.2.В);
- Внутренние стены - кладка из полнотелого силикатного блока СБПу200-≥М125,≥F50,≥D1200, 248х200х248 ГОСТ 379-2025, толщиной 200мм на клеевом растворе не менее М75, F50,
- Кладка из кирпича силикатного утолщенного полнотелого рядового марки СУРПо - ≥М100/≥F25/1,8 ГОСТ 379-2015 на растворе М75 толщиной 120 мм, высота 2840мм;
- Теплоизоляция наружных стен на высоту (глубину) 2м, из экструдированного пенополистирола ГОСТ 32310-2020 γ=35кг/м3, λ≤0,035 Вт/м°С;
- Теплоизоляция деформационных швов из плит минераловатных (НГ) прочностью при растяжении перпендикулярно лицевым поверхностям 15кПа, прочность при 10% деформации- 30кПа, λ≤0,039 Вт/м°С
- Шумоизоляция стен в помещениях с инженерным оборудованием (см. примечание 8);
- **Теплоизоляция стен лестницы из подвала из минеральной ваты группы НГ, прочность при растяжении перпендикулярно лицевым поверхностям 15кПа, прочность при сжатии при 10% деформации - 30кПа, λ≤0,039 Вт/м°С, толщина слоя утепления - 120мм с зашивкой ГСП-Н2 (Профиль ПС50, ПН50, ГСП-Н2 12,5мм-1 слой);**
- Устройство шумоизоляции потолка в помещении с инженерным оборудованием (см. примечание 8);
- Утепление плиты перекрытия с наружной стороны, потолка лестничной клетки из подвала из минеральной ваты группы НГ, толщина слоя утепления - 200мм;
- ПР1 - Марка перемычки;
- 12 - Марка отверстия;

Вид А

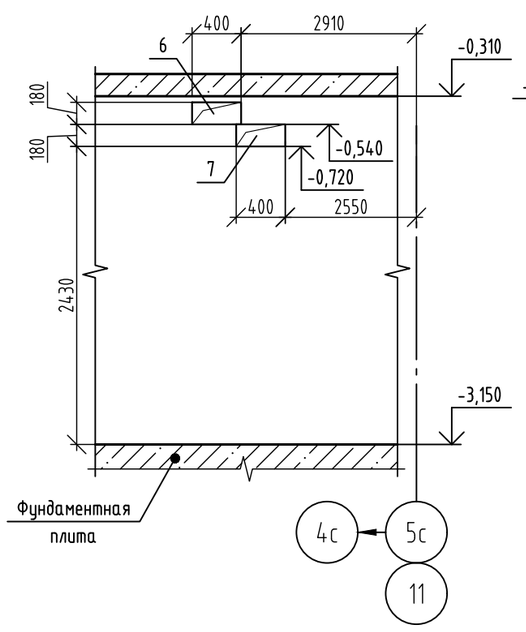

Вид Б

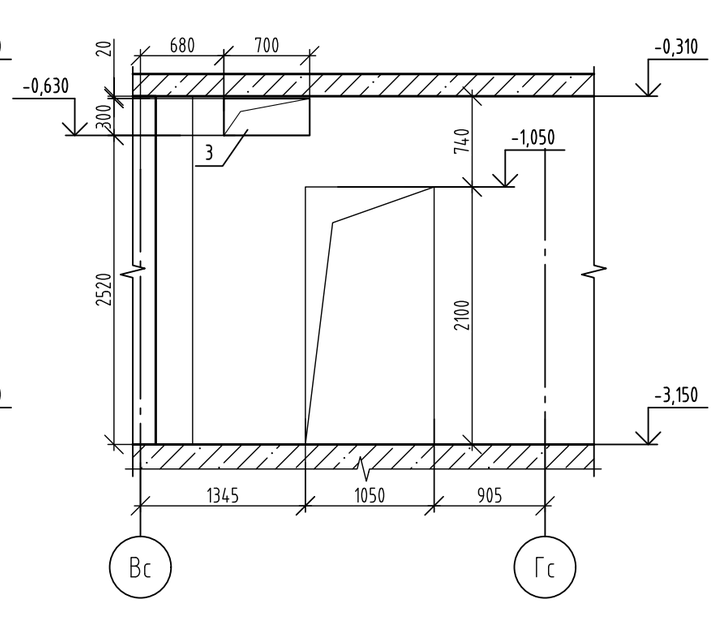

						174-АР/25-1-9.6-АС1	
						Многоквартирные жилые дома с объектами инфраструктуры, расположенные по адресу: г. Екатеринбург, ул. Комбинатская. Жилой дом ГП-9	
Изм.	Кол.уч.	Лист	№ док.	Подпись	Дата	Секция ГП-9.6	Стадия: Р; Лист: 3; Листов:
Разраб.		Сыроватская			11.26		
Пров.		Девятков			11.26		
Н. контр.		Рябиков			11.26	Схема расположения отверстий и перемычек подземного этажа на отм.-3,150	ДЕВИЖН

Взам. инв. №

Подп. и дата

Инв. № подл.

id: 7992572

Формат А2

Ведомость перемычек

Марка	Схема сечения
ПР1 (L=1100мм)	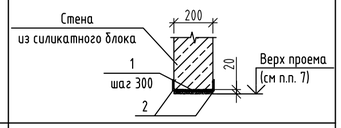
ПР2 (L=1010мм)	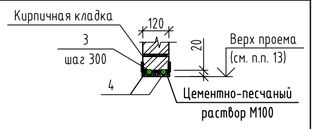
ПР3 (L=1000)	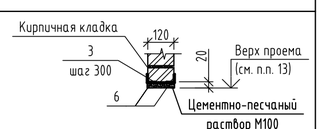
ПР4 (L=1050мм)	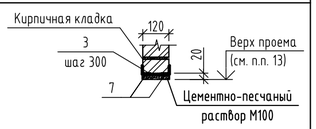
ПР5 (L=600мм)	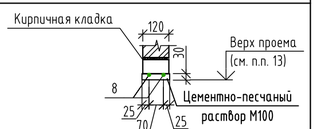
ПР6 (L=800мм)	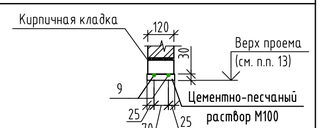
ПР7 (L=1250мм)	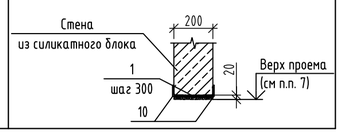

Узел крепления перемычки ПР2 к монолитному ж/б пилону

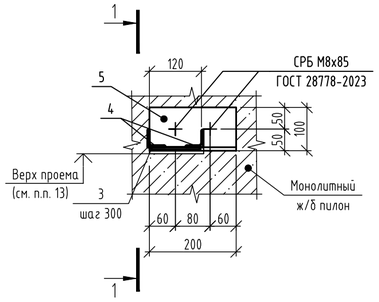

Узел крепления перемычки ПР3 к монолитному ж/б пилону

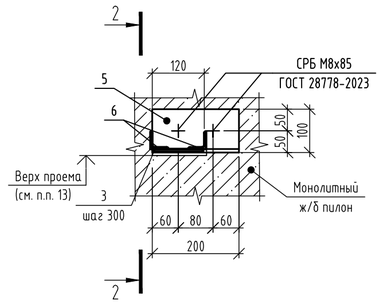

Узел опирания рядовой перемычки из арматурных стержней (при глубине опирания перемычки менее 250мм)



Узел опирания перемычки ПР3 (при глубине опирания менее 250мм)

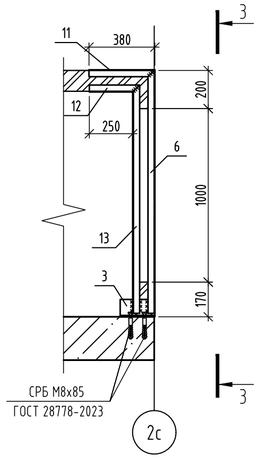

Деталь опирания перемычки ПР5 3-3

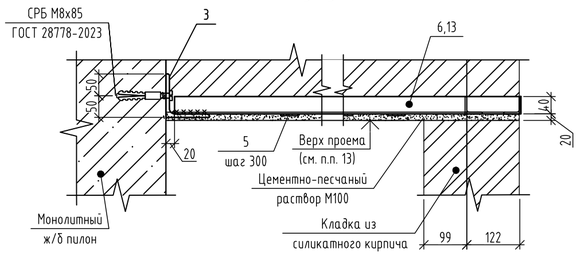

Деталь опирания перемычки ПР2 1-1

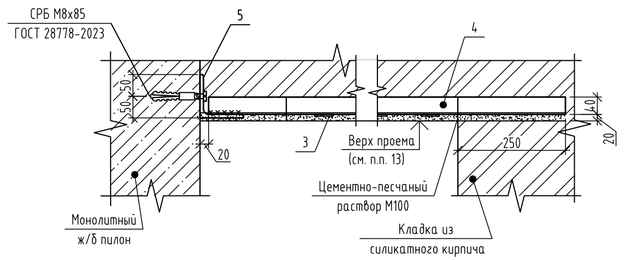

Деталь опирания перемычки ПР3 2-2

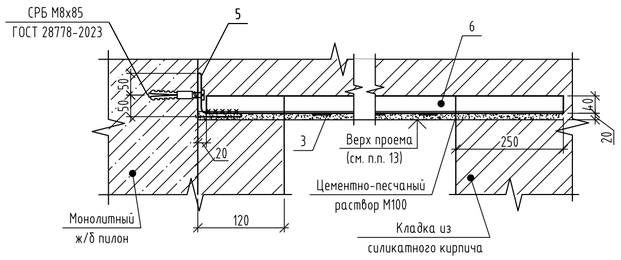

Принципиальный узел устройства опорного уголка перемычки для перегородки 120мм

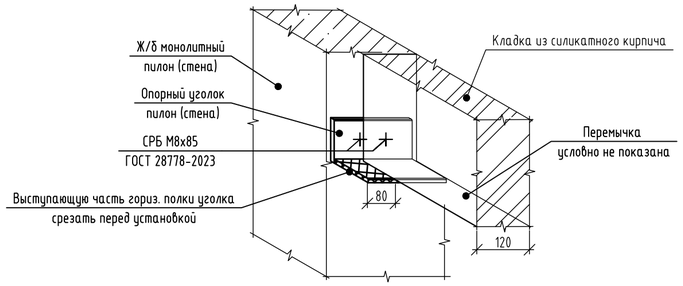

Фрагмент опирания незамаркированных перемычек

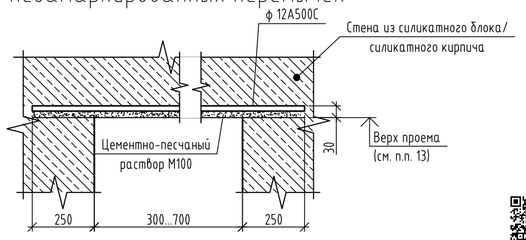

Спецификация элементов перемычек

Поз.	Обозначение	Наименование	Кол.	Масса ед., кг	Приме-чание
ПР1		Перемычка ПР1	1		на 1 марку
1		Лист 4х40х180 ГОСТ 103-2006 / С245-4 ГОСТ 27772-2021	4	0,23	0,92
2		Уголок 40х4 ГОСТ 8509-93 / С245-4 ГОСТ 27772-2021 L= 1600	2	3,87	7,74
ПР2		Перемычка ПР2	1		на 1 марку
3		Лист 4х40х100 ГОСТ 103-2006 / С245-4 ГОСТ 27772-2021	4	0,23	0,92
4		Уголок 40х4 ГОСТ 8509-93 / С245-4 ГОСТ 27772-2021 L= 1260	2	3,05	6,10
5		Уголок 100х8 ГОСТ 8509-93 / С245-4 ГОСТ 27772-2021 L= 200	1	2,45	2,45
ПР3		Перемычка ПР3	1		на 1 марку
3		Лист 4х40х100 ГОСТ 103-2006 / С245-4 ГОСТ 27772-2021	4	0,23	0,92
6		Уголок 40х4 ГОСТ 8509-93 / С245-4 ГОСТ 27772-2021 L= 1370	1	3,32	3,32
5		Уголок 100х8 ГОСТ 8509-93 / С245-4 ГОСТ 27772-2021 L= 200	1	2,45	2,45
11		Уголок 40х4 ГОСТ 8509-93 / С245-4 ГОСТ 27772-2021 L= 380	1	0,92	0,92
12		Уголок 40х4 ГОСТ 8509-93 / С245-4 ГОСТ 27772-2021 L= 290	1	0,70	0,70
13		Уголок 40х4 ГОСТ 8509-93 / С245-4 ГОСТ 27772-2021 L= 1315	1	3,18	3,18
ПР4		Перемычка ПР4	2		на 1 марку
3		Лист 4х40х100 ГОСТ 103-2006 / С245-4 ГОСТ 27772-2021	4	0,23	0,92
7		Уголок 40х4 ГОСТ 8509-93 / С245-4 ГОСТ 27772-2021 L= 1550	2	3,75	7,50
ПР5		Перемычка ПР5	1		на 1 марку
8		ф12 А500С, ГОСТ 34028-2016, L= 990	2	0,88	1,76
5		Уголок 100х8 ГОСТ 8509-93 / С245-4 ГОСТ 27772-2021 L= 200	1	2,45	2,45
ПР6		Перемычка ПР6	1		на 1 марку
9		ф12 А500С, ГОСТ 34028-2016, L= 1030	2	0,91	1,82
5		Уголок 100х8 ГОСТ 8509-93 / С245-4 ГОСТ 27772-2021 L= 200	1	2,45	2,45
ПР7		Перемычка ПР7	1		на 1 марку
1		Лист 4х40х180 ГОСТ 103-2006 / С245-4 ГОСТ 27772-2021	5	0,23	1,15
10		Уголок 40х4 ГОСТ 8509-93 / С245-4 ГОСТ 27772-2021 L= 1500	2	3,63	7,26
5		Уголок 100х8 ГОСТ 8509-93 / С245-4 ГОСТ 27772-2021 L= 200	1	2,45	2,45

1. Общие указания по возведению конструкций см. л. 1, 2.
2. Рядовые перемычки защитить слоем цементно-песчаного раствора М100. Толщина защитного слоя - не менее 20 мм.
3. Все виды сварочных работ выполнять в соответствии с требованиями СП 70.13330.2012. Все сварные соединения выполнять в соответствии с требованиями ГОСТ 5264-80 "Ручная дуговая сварка". Сварку элементов производить электродами Э42 по ГОСТ 9467-75х. Толщину шва принимать равной наименьшей толщине свариваемых элементов, но не менее 4 мм. Сварные швы должны быть равномерными по длине, непровары, пережоги и другие дефекты не допускаются. Сварные швы должны быть зачищены.
4. Для защиты от коррозии все металлические элементы (детали, анкера) огрунтовать и покрыть эмалью, общую толщину покрытия обеспечить не менее 80 мкм: грунт ГФ-021 по ГОСТ 25129-2020, эмаль ПФ-115 по ГОСТ 6465-2023 в 2 слоя.
5. Сталь конструкций С245-4 по ГОСТ 27772-2021. Арматурные соединения стержней к уголкам осуществлять по ГОСТ 14098-2014 (тип соединения Н1-Рш).
6. Над проемами и отверстиями в кладке толщиной 200мм для ширины >800мм выполнять перемычки из 2х равнополочных уголков 40х4.
7. Над отверстиями в кладке в кладке толщиной 200мм для ширины от 300...800мм включительно выполнить рядовые перемычки из четырех стержней Ф 12А500С.
8. Над проемами и отверстиями в кладке толщиной 120мм для ширины >1000 мм выполнять перемычки из 2х равнополочных уголков 40х4.
9. Над проемами и отверстиями в кладке толщиной 120мм для ширины 700...1000 мм выполнять перемычки из 3х стержней ф 12А500С.
10. Над отверстиями в кладке в кладке толщиной 120мм для ширины от 300...700мм включительно выполнить рядовые перемычки из двух стержней Ф12А500С.
11. Глубина опирания перемычек из арматурных стержней 250мм.
12. В местах, где не удается выполнить опирание перемычки на 250мм, на монолитную конструкцию установить равнополочный уголок ∟100х80 ГОСТ 8509-93. Уголок устанавливается на самонакрущиеся распорные болты СРБ М8х85 ГОСТ 28778-2023.
13. Отметку верха проемов, ведомости проемов и отверстий смотри л. 4...6.
14. Расход материала на все не замаркированные перемычки на плане состовляет - 23,6 м.п. Ф 12А500С (20,96 кг)

Изм.	Кол.уч.	Лист	№ док.	Подпись	Дата
Разраб.		Сыроватская			11.26
Пров.		Девятков			11.26
Н. контр.		Рябиков			11.26

174-АР/25-1-9.6-АС1

Многоквартирные жилые дома с объектами инфраструктуры, расположенные по адресу: г. Екатеринбург, ул. Комбинатская. Жилой дом ГП-9

Секция ГП-9.6

Стадия	Лист	Листов
Р	4	

Перемычки подземного этажа. Узлы крепления перемычек

ДЕВИЖН

Взам. инв. №

Подп. и дата

Инв. № подл.

id: 7992572

Формат А2

Схема расположения элементов армирования и крепления кирпичных перегородок подвала (h=2,84м) толщиной 120 мм

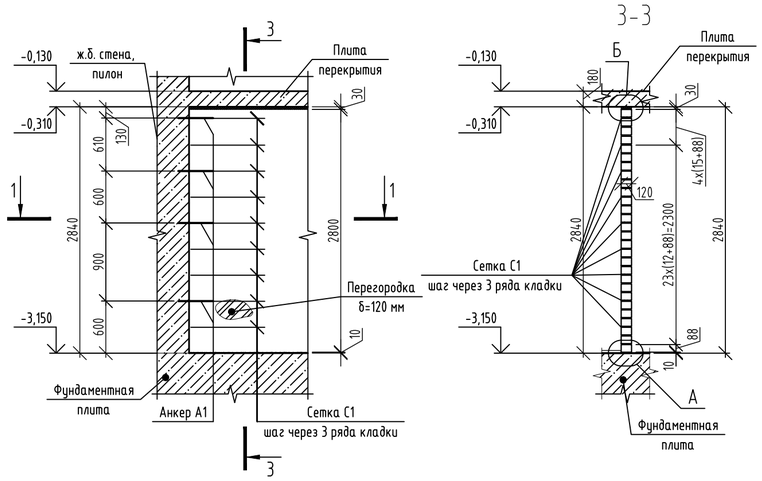

3-3

Крепление перегородки из кирпича в подвале к монолитной стене сбоку

1-1

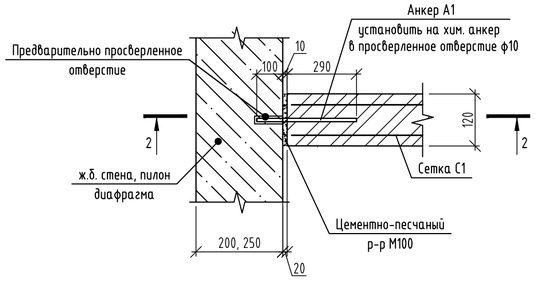

2-2

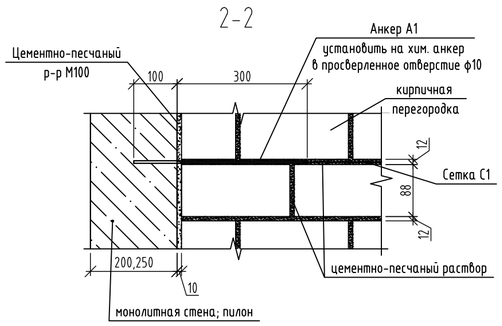

Опирание перегородки 120мм из кирпича на фундаментную плиту

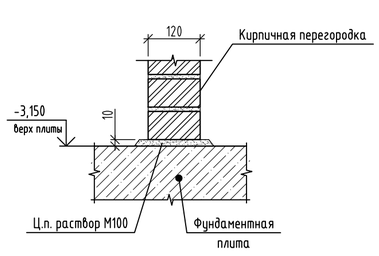

Крепление перегородки 120мм из кирпича к плите перекрытия

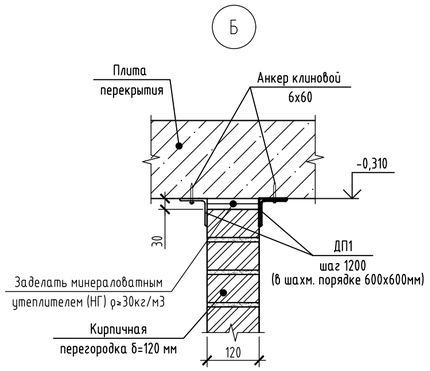

Спецификация деталей ДП1, ДП2, анкеров А1 (на 1 шт.)

Марка изделия	Поз. дет	Наименование	Кол.	Масса ед., кг	Масса изделия, кг
ДП1		Уголок $\frac{63х5\ ГОСТ\ 8509-93}{С245-4\ ГОСТ\ 27772-2021}$ L= 100	1	0,48	
ДП2		Уголок из перфорированной оцинкованной полосы L150x120x2 (L=270мм, b=30мм)	1	0,06	
А1		Ø8 А500С ГОСТ 34028-2016, L= 400	1	0,16	

× метизы см. соответствующие узлы крепления

1. Производство работ вести в строгом соответствии с требованиями СП 70.13330.2012 " Несущие и ограждающие конструкции ", проекта производства работ и указаниями настоящего проекта. Кладку кирпичных перегородок подвала толщиной 120мм выполнять из кирпича силикатного утолщенного полнотелого рядового марки СУРПо - М100/ F25/1,8 ГОСТ 379-2015 на растворе М75. Кладку перегородок подвала высотой 2,5 м армировать в горизонтальных швах сеткой С1 - 50/50-25Х25 b=125мм СТО 36554501-043-2015 через каждые 3 ряда кладки. Кладку перегородок подвала высотой 2,8 м армировать в горизонтальных швах сеткой С1 - 50/50-25Х25 b=125мм СТО 36554501-043-2015 через каждые 3 ряда кладки.
2. Кладку перегородок подвала толщиной 200мм выполнять из пустотелого силикатного блока СБПу200-М150/F50/1,2 248x200x248 ГОСТ 379-2015, на клеевом растворе не менее М75, F50, толщиной 200мм, с оштукатуриванием штукатурным составом с гидроизоляционными свойствами. Кладку перегородок подвала толщиной 200 мм армировать в горизонтальных швах базальтовой сеткой С2 - 50/50-25Х25 b=205мм СТО 36554501-043-2015 через первый ряд блоков, а далее через 2 ряда блоков. Первый ряд блоков выкладывать на цементно-песчаный раствор марки М100.
3. Сопряжение перегородок толщиной 200мм и перегородок 120мм выполнять при помощи анкеров А1 с шагом через три ряда блоков (750 мм). Сопряжение перегородок одинаковой толщины производить перевязкой.
4. Детали крепления сетчатого потолка см. лист 11.
5. Компенсационные зазоры 20, 30 мм между несущим каркасом (перекрытием) и стенами 200мм и перегородками 120 мм заполнять негорючим упругим материалом (минплита НГ, монтажная пена противопожарная, полиуретановые прокладки и уплотнители).
6. Силикатный блок крепить к вертикальным несущим конструкциям с помощью уголков из перфорированной оцинкованной полосы 150x120x0.8 в уровне сеток.
7. Кирпичную кладку перегородок крепить к вертикальным несущим конструкциям с помощью анкеров А1 из стержней Ø8 А500С длиной 400 мм с шагом через 7 рядов кладки по высоте, устанавливаемых в уровне сеток. Кладочную сетку привязать к анкерам. Анкера А1 устанавливать в ж/б монолитные стены и пилоны на химические анкеры в предварительно просверленные отверстия, избегая попадания в рабочую арматуру. В качестве хим. анкера использовать BIT 200 (или аналоги).
8. К перекрытию кладку крепить с помощью деталей Дп1, Дп2 с шагом 1000 мм не менее двух креплений на простенок.
9. Первый ряд кладки выполнить на цементно-песчаном растворе, толщина шва максимум 10-30мм (см. узлы на данном листе). При толщине шва 30мм выполнить армирование сеткой С1 - 50/50-25Х25 b=125мм СТО 36554501-043-2015.
10. Для защиты от коррозии все металлические элементы (детали, анкера) огрунтовать и покрыть эмалью, общую толщину покрытия обеспечить не менее 80 мкм: грунт ГФ-021 по ГОСТ 25129-2020, эмаль ПФ-115 по ГОСТ 6465-2023 в 2 слоя.
11. Спецификация элементов армирования и крепления перегородок подвала, спецификация деталей и анкеров даны на листе 9.
12. Сталь конструкций С245-4 по ГОСТ 27772-2021.

Изм.	Кол.уч.	Лист	№ док.	Подпись	Дата
Разраб.		Сыроватская			11.26
Пров.		Девятков			11.26
Н. контр.		Рябиков			11.26

174-АР/25-1-9.6-АС1

Многоквартирные жилые дома с объектами инфраструктуры, расположенные по адресу: г. Екатеринбург, ул. Комбинатская. Жилой дом ГП-9

Секция ГП-9.6

Стадия	Лист	Листов
Р	5	

Схемы расположения элементов крепления перегородок подвала

ДЕВИЖН

Формат А2

Взам. инв. №

Подп. и дата

Инв. № подл.

id: 7992572

Схема расположения элементов армирования и крепления перегородок подвала (h=2,84м) из силикатных блоков толщиной 200 мм

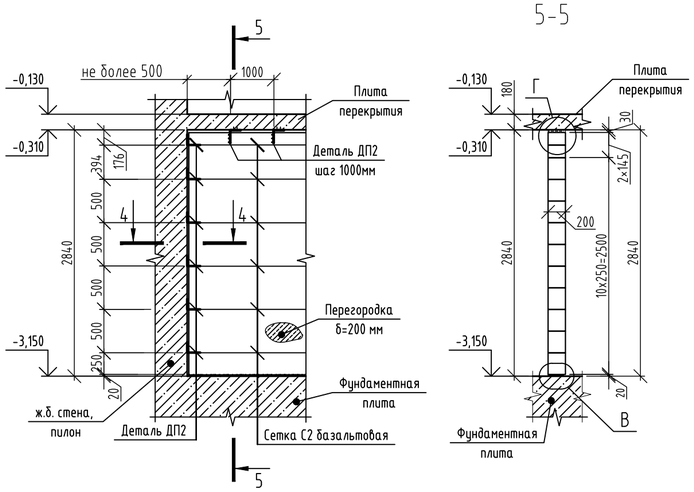

5-5

Крепление перегородки из силикатного блока 200мм в подвале к монолитной стене сбоку

4-4

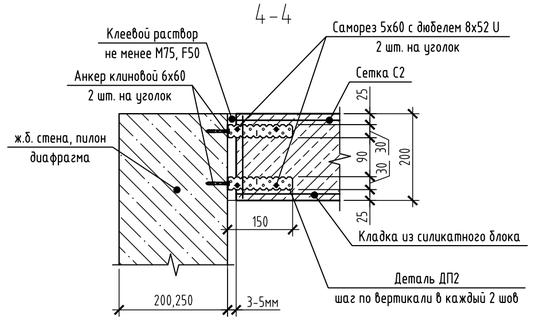

Крепление перегородки из силикатного блока 200мм в подвале к торцу монолитной стены

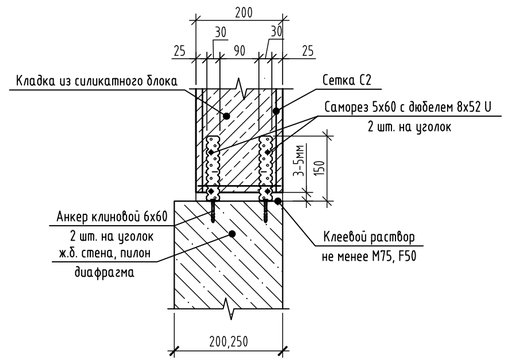

Крепление перегородки 200мм из силикатного блока к плите перекрытия

6-6

Опирание перегородок 200 мм из силикатных блоков на фундаментную плиту

В

Спецификация элементов армирования и крепления перегородок подземного этажа

Поз.	Обозначение	Наименование	Кол.	Масса ед., кг	Примечание
ДП1	данный лист, лист 5	Деталь ДП1	67		
ДП2	данный лист, лист 5	Деталь ДП2	94		
А1	данный лист, лист 5	Анкер А1	78	0.16	
С1	СТО 36554501-043-2015	Сетка базальтовая 50/50-25Х25,b=125мм L,м.п.	397,8		
С2	СТО 36554501-043-2015	Сетка базальтовая 50/50-25Х25,b=205мм L,м.п.	61,14		

1. Общие указания по возведению конструкций см. на листе 1.
2. Указания по устройству крепления перегородок подвала из силикатного блока толщиной 200мм см. на листе 5.
3. Спецификация деталей и анкеров даны на листе 5.

Взам. инв. №

Подп. и дата

Инв. № подл.

Изм.	Кол.уч.	Лист	№ док.	Подпись	Дата
Разраб.		Сыроватская			11.26
Пров.		Девяткова			11.26
Н. контр.		Рябиков			11.26

174-АР/25-1-9.6-АС1

Многоквартирные жилые дома с объектами инфраструктуры, расположенные по адресу: г. Екатеринбург, ул. Комбинатская. Жилой дом ГП-9

Секция ГП-9.6

Стадия	Лист	Листов
Р	6	

Узлы элементов крепления перегородок подвала

ДЕВИЖН

id: 7992572

Формат А2

- НВФ (см. альбом АР)
- Подсистема навесных фасадов (см. альбом АР)
- Вентилируемый зазор
- Утеплитель минераловатный (базальтовый), прочность при растяжении перпендикулярно лицевым поверхностям 3кПа, прочность при сжатии при 10% деформации - 10 кПа, λА<0,039 Вт/мС, сертифицированный на использование без ветрозащитной мембраны - 150 мм
- Штукатурно-клеевая смесь для плит из минеральной ваты
- Грунтовка глубокого проникновения
- Блок газобетонный 625х200х250 D500 B2.5 F75 ГОСТ 31360-2024 - 200 мм
- Внутренняя отделка (см. АР)

Разрез 1-1 (3)

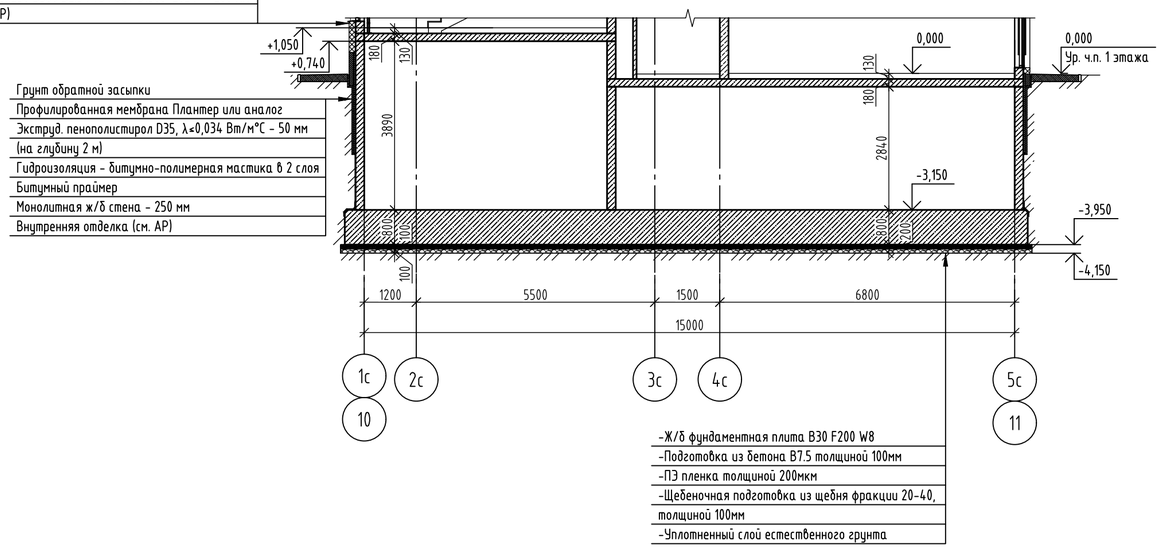

Грунт обратной засыпки
Профилированная мембрана Плантер или аналог
Экструд. пенополистирол D35, λ<0,034 Вт/м*С - 50 мм (на глубину 2 м)
Гидроизоляция - битумно-полимерная мастика в 2 слоя
Битумный праймер
Монолитная ж/б стена - 250 мм
Внутренняя отделка (см. АР)

-Ж/б фундаментная плита B30 F200 W8
-Подготовка из бетона B7.5 толщиной 100мм
-ПЭ пленка толщиной 200мкм
-Щебеночная подготовка из щебня фракции 20-40, толщиной 100мм
-Уплотненный слой естественного грунта

Разрез 2-2 (3)

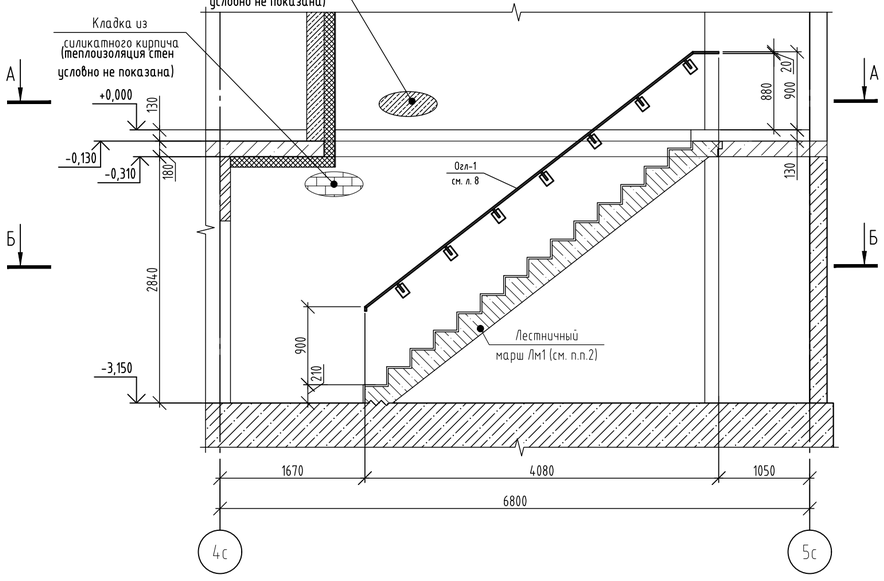

Спецификация ограждений монолитной ж/б лестницы Л1

Поз.	Обозначение	Наименование	Кол.	Масса ед., кг	Приме-чание
		Лестничные ограждения			
Огл-1	См. лист 8	Лестничное ограждение Огл-1	1	17,96	

А-А

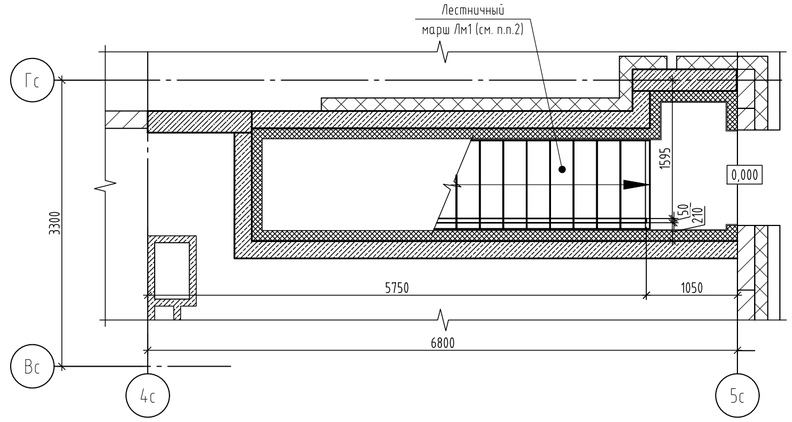

Б-Б

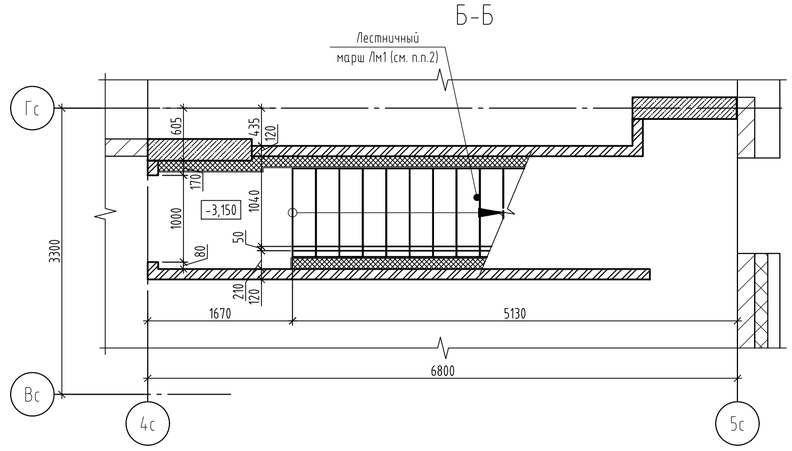

1. Общие указания по возведению конструкций см. на листе 1.
2. Привязку и размеры монолитных железобетонных стен, пилонов см. альбом 174-АР/25-1-9.6-КЖ1.2.В, монолитных лестниц - альбом 174-АР/25-1-9.6-КЖ1.3.
3. Данный лист смотреть совместно с л. 2.
4. Оконные и дверные проёмы показаны условно.
5. Элементы ограждения лестниц см.л 8.

Изм.	Кол.уч.	Лист	№ док.	Подпись	Дата
Разраб.		Сыроватская			11.26
Пров.		Девятков			11.26
Н. контр.		Рябиков			11.26

174-АР/25-1-9.6-АС1

Многоквартирные жилые дома с объектами инфраструктуры, расположенные по адресу: г. Екатеринбург, ул. Комбинатская. Жилой дом ГП-9

Секция ГП-9.6

Стадия	Лист	Листов
Р	7	

Разрез 1-1, 2-2. Сечения А-А, Б-Б

ДЕВИЖН

Формат А2

Взам. инв. №
Подп. и дата
Инв. № подл.

id: 7992572

Ограждение Огл-1

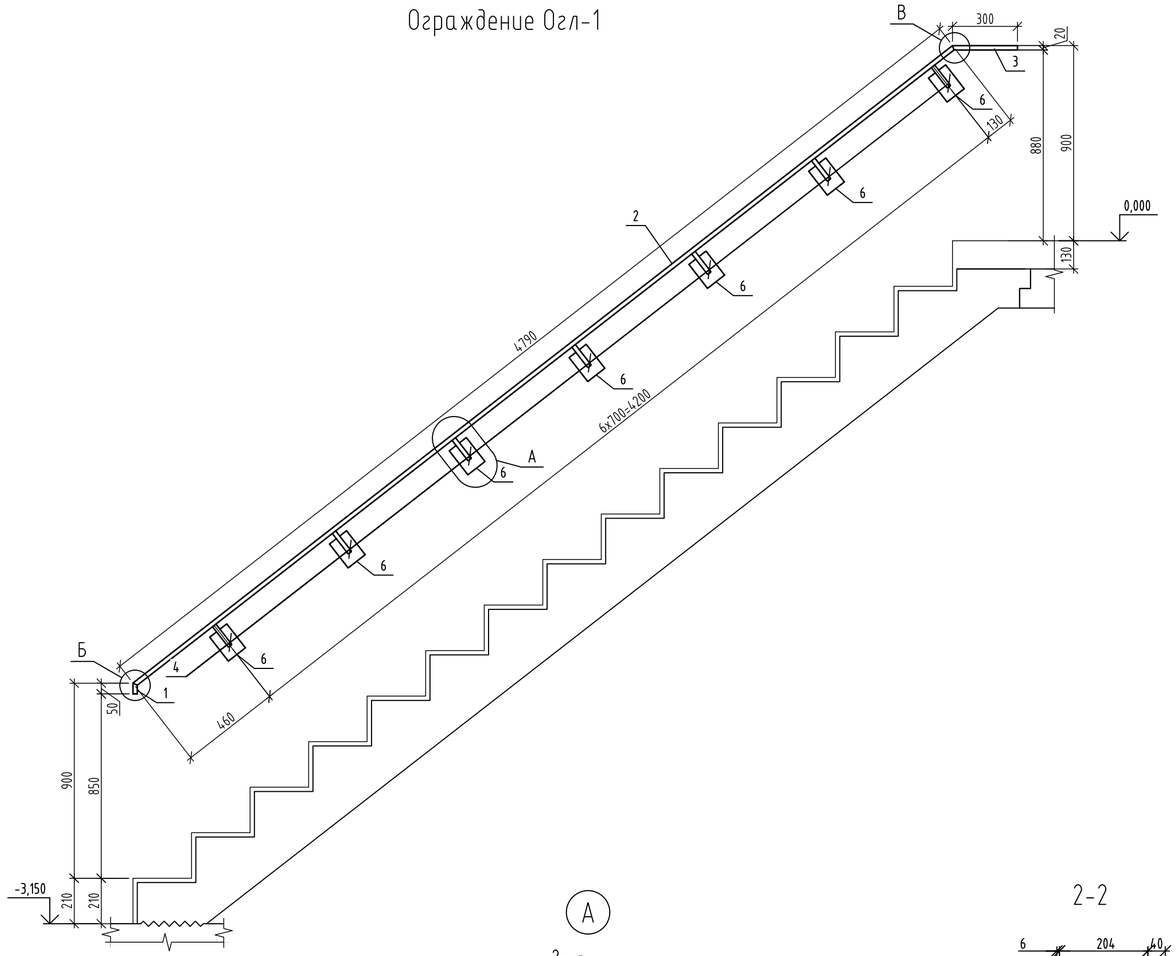

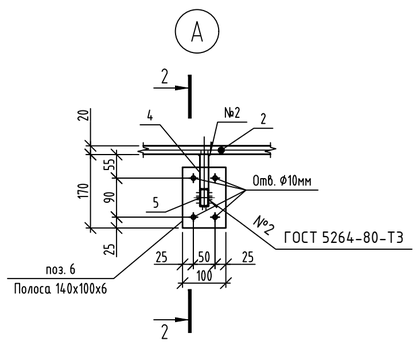

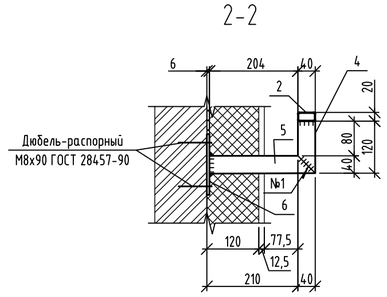

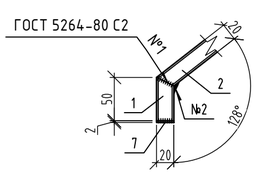

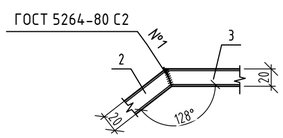

Спецификация элементов ограждений Огл-1

Марка изде-лия	Поз. дет.	Наименование	Кол.	Масса 1 дет., кг	Масса изделия, кг
Огл-1	1	Труба ◻ 40х20х2 ГОСТ 8645-68х С245-4 ГОСТ 27772-2021 L= 50	1	0.09	17.96
	2	Труба ◻ 40х20х2 ГОСТ 8645-68х С245-4 ГОСТ 27772-2021 L= 4790	1	8.14	
	3	Труба ◻ 40х20х2 ГОСТ 8645-68х С245-4 ГОСТ 27772-2021 L= 300	1	0.51	
	4	Труба ◻ 40х20х2 ГОСТ 8645-68х С245-4 ГОСТ 27772-2021 L= 120	7	0.20	
	5	Труба ◻ 40х20х2 ГОСТ 8645-68х С245-4 ГОСТ 27772-2021 L= 250	7	0.21	
	6	Полоса 140х100х6 ГОСТ 103-2006 С245-4 ГОСТ 27772-2021	7	0,66	
	7	Полоса 40х20х2 ГОСТ 103-2006 С245-4 ГОСТ 27772-2021	2	0,01	
		Дюбель распорный М8х90 ГОСТ 28457-90	28	0,06	

1. Данный лист смотреть совместно с листами 2, 5.
2. Изготовление и монтаж стальных конструкций производить в соответствии: СП 16.13330.2017 "СНиП II-23-81х Стальные конструкции". ГОСТ 5264-80. " Ручная дуговая сварка. Соединения сварные. Основные типы, конструктивные элементы и размеры "
3. Сварку стальных элементов производить электродами типа Э42 по ГОСТ 9467-75. Катет сварных швов принять по наименьшей толщине свариваемых элементов. Сварные швы должны иметь равномерное по длине сечение. Непровары, пережоги и др. дефекты сварных швов не допускаются.
4. Сталь конструкций С245-4 по ГОСТ 27772-2021.
5. Для защиты от коррозии все металлические элементы огрунтовать и покрыть эмалью, общую толщину покрытия обеспечить не менее 80 мкм: грунт ГФ-021 по ГОСТ 25129-2020, эмаль ПФ-115 по ГОСТ 6465-2023 за два раза.
6. Ограждения лестничных маршей соединять между собой на межэтажных площадках и площадках этажей в уровнях горизонтальных элементов.
7. Расход в спецификации элементов указан на 1 марку изделия.
8. Все открытые торцы труб заглушить пластинами 2х40х20 ГОСТ 19903-2005 из стали С245-4 по ГОСТ 27772-2021.
9. Изготовление и приемку ограждений выполнять по ГОСТ 25772-2021.

Взам. инв. №

Подп. и дата

Инв. № подл.

Изм.	Кол.уч.	Лист	№ док.	Подпись	Дата
Разраб.		Сыроватская			11.26
Пров.		Девятков			11.26
Н. контр.		Рябиков			11.26

174-АР/25-1-9.6-АС1

Многоквартирные жилые дома с объектами инфраструктуры, расположенные по адресу: г. Екатеринбург, ул. Комбинатская. Жилой дом ГП-9

Стадия	Лист	Листов
Р	8	

Секция ГП-9.6

Ограждения лестниц Огл-1

ДЕВИЖН

Формат А2

id: 7992572

Монолитный пандус Пм1

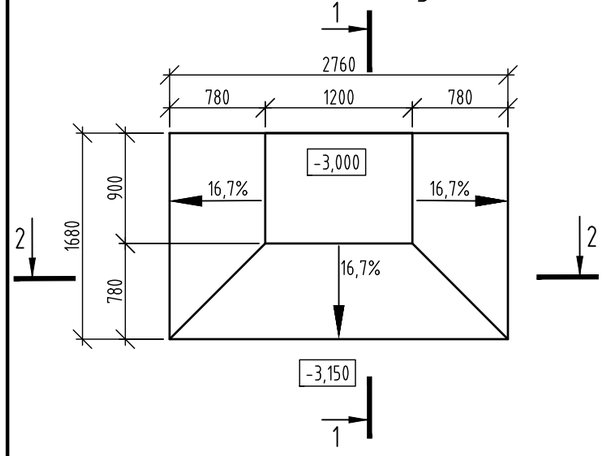

1-1

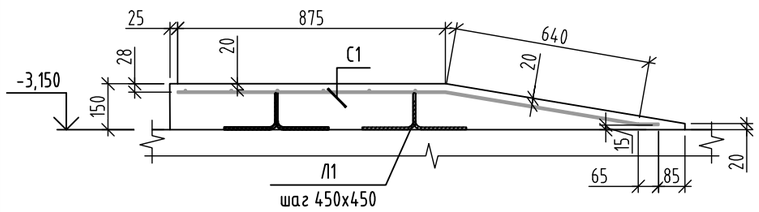

2-2

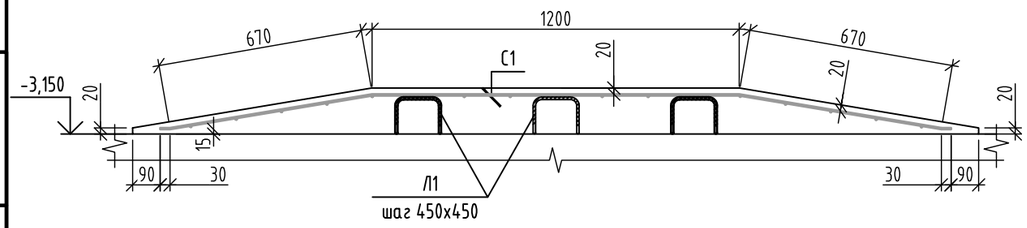

Спецификация элементов монолитного пандуса Пм1

Поз.	Обозначение	Наименование	Кол.	Масса ед., кг	Приме-чание
С1		С5Вр500 $\frac{150}{150}$ 158х260 ГОСТ Р 71261-2024	1	8,79	8.79
Л1	см.ведомость деталей	ф8 А500С, ГОСТ 34028-2016, L= 825	3	0,33	0.99
		Материалы			
	ГОСТ 26633-2015	В25 F100 W6	0,43		м3

Ведомость деталей

Поз.	Эскиз
Л1	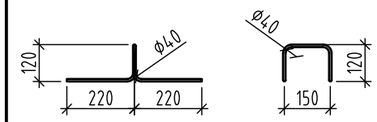

1. Для установки сетки армирования пандуса С1 в проектное положение использовать детали Л1, которые устанавливать непосредственно на поверхность фундаментной плиты.

id: 7992572

Изм.	Кол.уч.	Лист	№ док.	Подпись	Дата
Разраб.		Сыроватская			11.26
Пров.		Девяткова			11.26
Н. контр.		Рябиков			11.26

174-АР/25-1-9.6-АС1

Многоквартирные жилые дома с объектами инфраструктуры, расположенные по адресу: г. Екатеринбург, ул. Комбинатская. Жилой дом ГП-9

Секция ГП-9.6

Стадия	Лист	Листов
Р	9	

Монолитный пандус Пм1

ДЕВИЖН

Формат А3

Взам. инв. №

Подп. и дата

Инв. № подл.

Решетка металлическая Р1

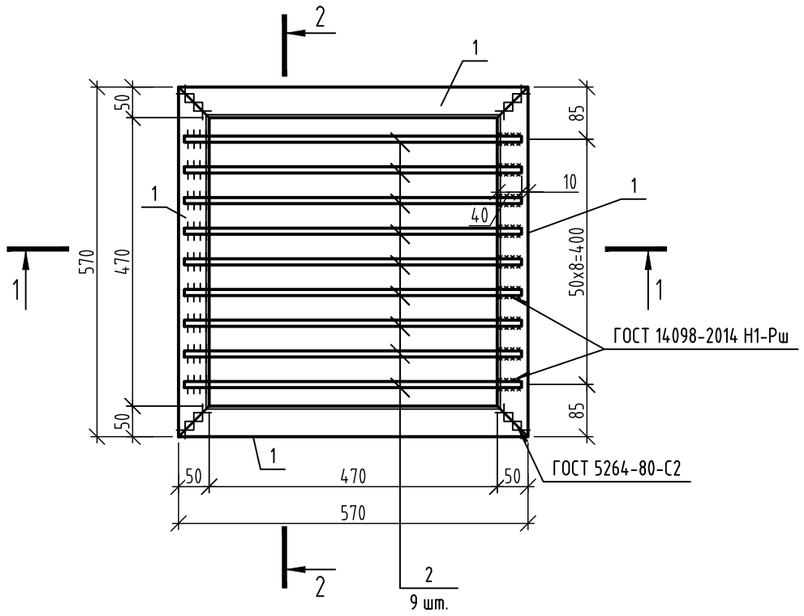

Спецификация элементов решетки металлической Р1 приямка

Поз.	Обозначение	Наименование			Кол.	Масса ед., кг	Приме-чание
		Решетка Р1 приямка металлическая			1	13.00	
1		Уголок $\frac{50х5\ ГОСТ\ 8509-93}{С245-4\ ГОСТ\ 27772-2021}$	L=	570	4	2,15	8.60
2		ф12 А240, ГОСТ 34028-2016,	L=	550	9	0,49	4.40

Схема установки решётки Р1 на приямок

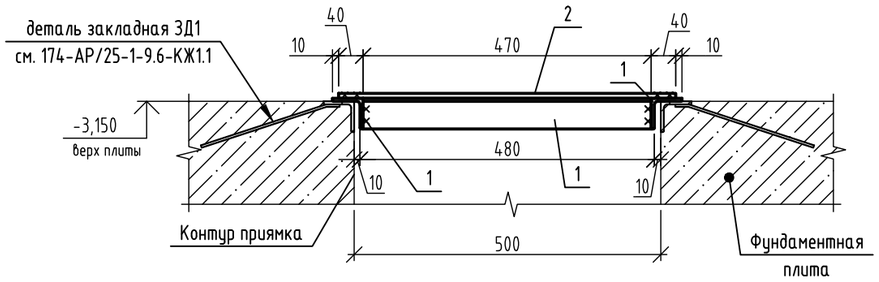

1-1

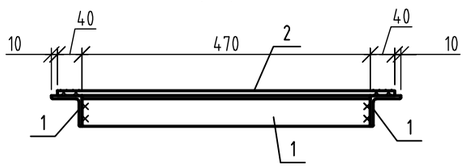

2-2

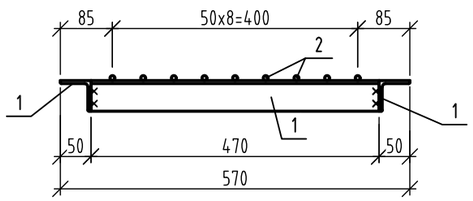

1. Все виды сварочных работ выполнять в соответствии с требованиями СП 70.13330.2012. Все сварные соединения выполнять в соответствии с требованиями ГОСТ 5264-80× "Ручная дуговая сварка". Сварку элементов производить электродами Э42 ГОСТ 9467-75×. Толщину шва принимать равной наименьшей толщине свариваемых элементов. Сварные швы должны быть равномерными по длине, непровары, пережоги и другие дефекты не допускаются. Швы должны быть зачищены после окончания сварочных работ.
2. Для защиты от коррозии все металлические элементы огрунтовать и покрыть эмалью, общую толщину покрытия обеспечить не менее 80 мкм: грунт ГФ-021 по ГОСТ 25129-2020, эмаль ПФ-115 по ГОСТ 6465-2023.
3. Лист читать совместно с листом 3.

id: 7992572

Изм.	Кол.уч.	Лист	№ док.	Подпись	Дата
Разраб.		Сыроватская			11.26
Пров.		Девятков			11.26
Н. контр.		Рябиков			11.26

174-АР/25-1-9.6-АС1

Многоквартирные жилые дома с объектами инфраструктуры, расположенные по адресу: г. Екатеринбург, ул. Комбинатская. Жилой дом ГП-9

Секция ГП-9.6

Стадия	Лист	Листов
Р	10	

Решетка металлическая Р1

ДЕВИЖН

Формат А3

Взам. инв. №

Подп. и дата

Инв. № подл.